умный дом

умная электроника

ООО “Умная электроника” Россия, г.Ростов-на-Дону, ул Красноармейская, д.7
тел. +7(863)227-18-52 www.smarthouse.rostov.ru e-mail:smarthouse@aaanet.ru

Инструкция по монтажу и эксплуатации крана шарового с электроприводом НС220В (НС12В)

г.Ростов-на-Дону
2009г.

ООО “Умная электроника” Россия, г.Ростов-на-Дону, ул Красноармейская, д.7
тел. +7(863)227-18-52 www.smarthouse.rostov.ru e-mail:smarthouse@aaanet.ru

Назначение

Кран шаровой с электроприводом предназначен для перекрытия воды в системах водоснабжения и отопления. Кран применяется совместно с контроллером обнаружения протечек воды Comfort AquaControl.

Установка

Место установки крана определяется задачами, которые он должен решать.
В системах предотвращения утечки воды краны устанавливаются на отводе от стояков водоснабжения или отопления. Установка крана должна производится после ручных вентилей (см. рис.1). Место их установки необходимо согласовать с квалифицированным сантехником.

Схема размещения крана шарового
на стояке водоснабжения

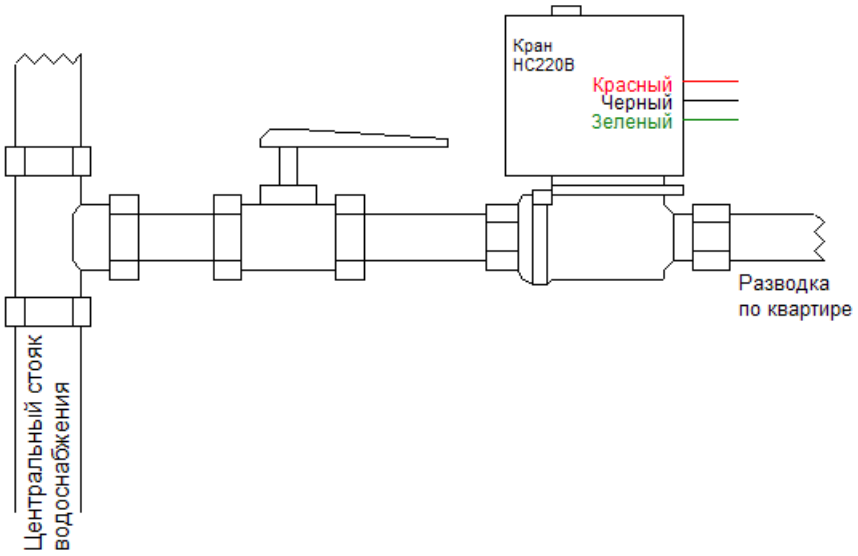

Рис.1

Ручным вентилем необходимо пользоваться при проведении сантехнических работ внутри контролируемой зоны.

Порядок установки

1. Определите место установки крана HC220B (HC12B);

ООО “Умная электроника” Россия, г.Ростов-на-Дону, ул Красноармейская, д.7
тел. +7(863)227-18-52 www.smarthouse.rostov.ru e-mail:smarthouse@aaanet.ru

2. Подберите кран НС220В (НС12В) подходящего сечения. Диаметр трубы должен совпадать с диаметром крана;
3. Проверьте работоспособность крана до установки;
4. Определите место установки контроллера Comfort AquaControl;
5. Произведите очистку внутренних отложений трубы;

Кран НС220В (НС12В) должен размещаться только после ручного вентиля!!!

6. Произведите установку крана предварительно отключив водоснабжение в зону монтажа;

Принцип работы
Кран шаровой имеет 3 провода для подключения.
Черный — нейтраль для НС220В (земля для НС12В)
Красный — подача напряжения (220В для НС220В, 12В для НС12В) закрывает кран.
Зеленый — подача напряжения (220В для НС220В, 12В для НС12В) открывает кран.
Одновременная подача напряжения на красный и зеленый провод запрещна.

Подача питания на красный и черный провода производится постоянно. Это питания необходимо для возможности управления краном.
Для закрытия крана необходимо подать управляющее напряжение на зеленый провод. Снятие управляющего напряжение приведет к открытию крана.

На кране предусмотрена рукоятка ручного управления краном. С помощью нее можно открыть либо закрыть кран при отсутствии электропитания.

Ручное управление допускается только при полностью обесточенном кране!!!

Технические характеристики крана

	НС220В	**НС12В**
Напряжение питания	220В ±10В., 50Гц.	12В.
Диаметр крана	½", ¾", 1"	½", ¾", 1"
Давление	16 бар	16 бар
Время закрытия крана	5-7 секунд	5-7 секунд
Потребление в дежурном	3Вт.	3Вт.

ООО “Умная электроника” Россия, г.Ростов-на-Дону, ул Красноармейская, д.7
тел. +7(863)227-18-52 www.smarthouse.rostov.ru e-mail:smarthouse@aaanet.ru

режиме		
Потребление во время открывания/закрывания	12Вт.	7Вт.
Температура воды	максимум 90ºС	максимум 90ºС
Допустимая температура окружающего воздуха	-10..+50ºС	-10..+50ºС
Влажность воздуха (не более)	95%	95%
Крутящий момент	2Нм	2Нм
Материал крана	нержавеющая сталь	нержавеющая сталь

Схема подключения кранов к контроллеру Comfort AquaControl

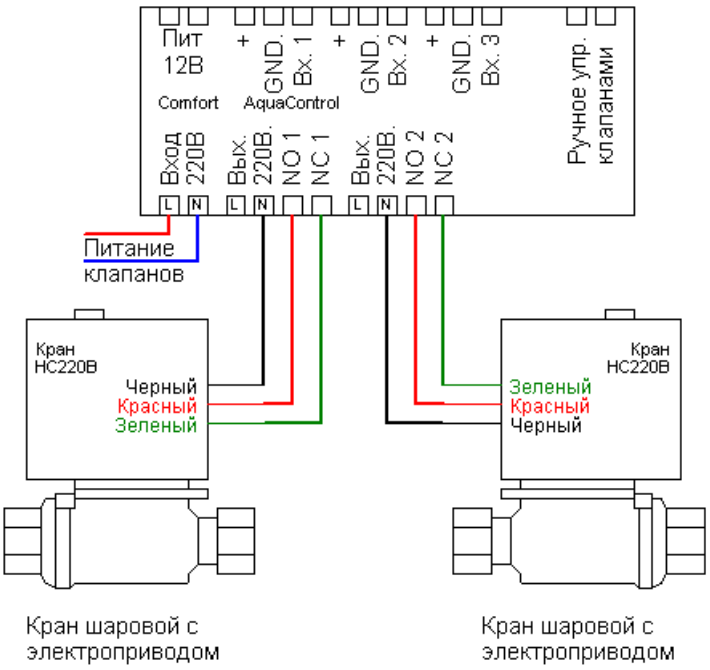

Вес и габариты

Диаметр	Габариты	Вес
½"	95x65x80	340г.
¾"	95x65x80	370г.
1"	95x65x80	520г.