г. Ростов-на-Дону,
пер.Нахичеванский, 64
тел.: +7 (863) 227-18-52
info@smart-elec.ru
smart-elec.ru

Модуль расширения Comfort 5L

Введение

Спасибо за интерес, проявленный, к оборудованию серии Комфорт.

Серия «Комфорт» является оборудованием домашней автоматизации начального уровня, позволяющей реализовать основные функции профессиональных систем.

Отличительной особенностью данной серии оборудования является полное отсутствие необходимости его программирования и простота монтажа.

Общее описание модуля

Comfort 5L является модулем, предназначенным для управления 5 группами освещения, с возможностью выключить все группы нажатием одной кнопки.

Описание входов/выходов приведены на рис. 1.

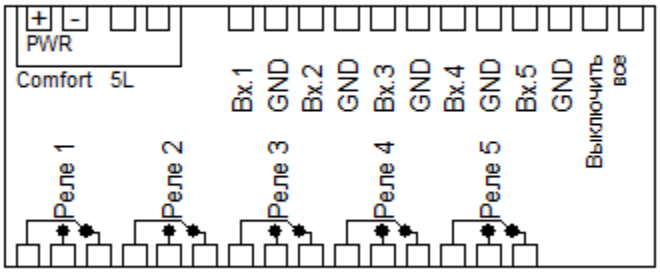

Рис.1

Модуль имеет 5 входов для подключения выключателей управления группами освещения №1-5. Управление этими группами должно производится с помощью обычных или кнопочных выключателей. Выбор типа выключателя для каждой группы определяется перемычками на плате.

Вход «Выключить все» предназначен для подключения одного или нескольких кнопочных выключателей (нормально-открытые без фиксации). При необходимости подключения нескольких выключателей их необходимо соединить параллельно. Замыкание любого из них приведет к отключению всех групп освещения.

Схема подключения модуля

В данном разделе инструкции будет приведена общая схема подключения групп освещения и выключателей.

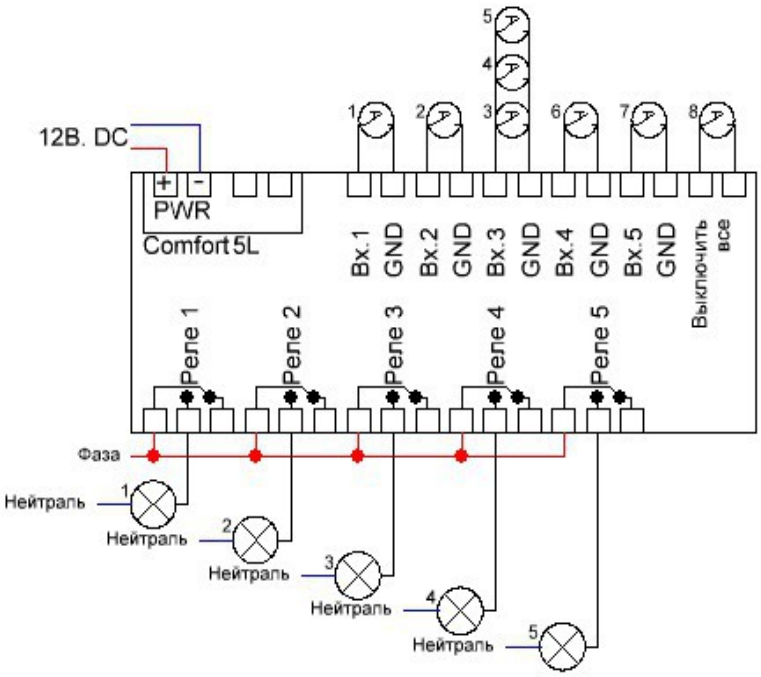

Рис.2

На рис.2 выключатель №1 управляет группой освещения №1, выключатель №2 управляет группой освещения №2, выключатели №3,4,5 — группой освещения №3, выключатели №6 и 7 — группами №4 и 5 соответственно, выключатель №8 реализует функцию «Выключить все».

При необходимости управления одной группой освещения из нескольких мест можно не использовать проходные выключатели. Достаточно настроить вход на работу с выключателями кнопочного типа и подключить к нему необходимое количество выключателей соединенных параллельно. См. подключение выключателей №3,4,5 на рис.2.

При использовании нескольких модулей серии «Комфорт» их разъемы «Выключить все» можно подключить параллельно, сохраняя полярность, и вывести на выключатель, расположенный у входной двери (см. рис.3). Таким образом при выходе из квартиры появится возможность отключить все освещение и вытяжки нажатием одной кнопки.

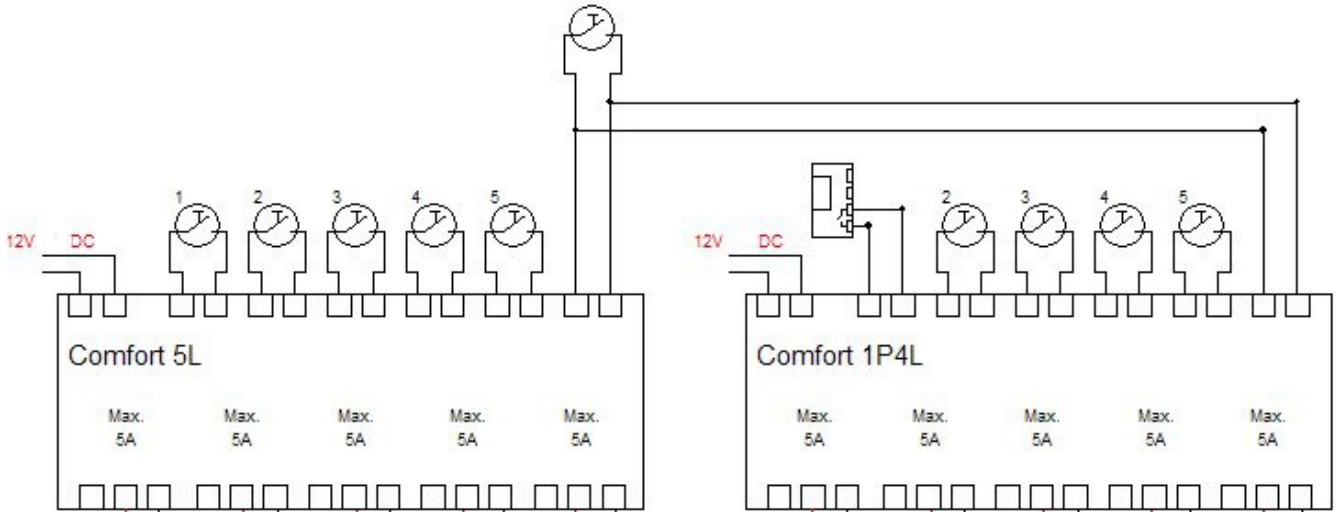

Рис.3

В случае пропадания питания 12В, подаваемого на модуль, происходит отключение всех групп освещения в связи с отключением модуля. После восстановления питания, все группы освещения останутся в выключенном состоянии.

В случае необходимости управления более чем 5 группами освещения необходимо использовать несколько модулей Comfort.

Технические характеристики

Входное напряжение:	12-13,6В постоянного тока
Потребляемый ток (min/max):	20/200мА
Входы/ выходы:	● 5 входов для подключения выключателей, ● 1 вход для подключения кнопочного выключателя «Выключить все», ● 5 выходов реле 220В 5А
Допустимые типы выключателей	Кнопочные (нормально-открытые без фиксации) или стандартные (клавишные с фиксацией)
Рабочая температура:	0ºС - 60ºС
Габаритные размеры:	139x82x35 мм.
Корпус:	Для установки в электрический щиток на DIN рейку.

Расчет, подключаемой нагрузки

Выходные реле предназначены для подключения резистивной нагрузки мощностью не более 1100Вт.

При подключении индуктивной нагрузки максимальная допустимая мощность может оказаться значительно ниже.

Установка типов выключателей

К модулю допускается подключение двух типов выключателей — кнопочного (нормально-открытый без фиксации) и стандартного (клавишный с фиксацией).

В случае использования кнопочных выключателей кратковременное замыкание будет приводить к включению/выключению группы освещения.

При использовании стандартных выключателей замыкание контактов будет приводить к включению группы освещения, а размыкание выключателя — к выключению.

Плюсом использования кнопочных выключателей является возможность управления одной группой освещения из любого количества мест. При этом не требуется усложнять проводку, достаточно все кнопочные выключатели соединить параллельно.

Для корректной работы выключателей необходимо правильно установить перемычки на плате.

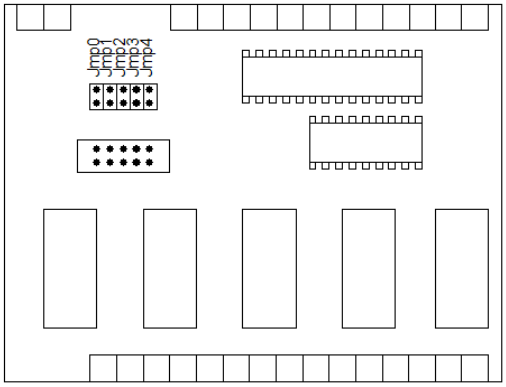

Если перемычка установлена, используется кнопочный выключатель. Если разомкнута — стандартный.

Соответствие перемычек и входов модуля указано в таблице №1.

Перемычка	Jmp0	Jmp1	Jmp2	Jmp3	Jmp4
Вход управления группой освещения.	1	2	3	4	5

Установка модуля

Внимание: **Установку модулей можно производить только при отключенном сетевом напряжении 220В.**

- Установить модуль на место его постоянно размещения внутри щитка,
- Подключите управляющие выключатели,
- Подключите нагрузки через выходные реле модуля,
- Расчитайте потребляемую мощность всех установленных модулей Comfort (один модуль 200 mA) и прочих потребителей 12 В.
- Выберите соответствующий блок питания с выходным напряжением 12 Вольт. Максимальный выходной ток блока питания должен быть больше суммарного потребляемого тока всеми модулями,
- Установите и подключите выбранный блок питания,
- Проверьте работу модуля. Срабатывание реле сопровождается его щелчком,
- Включите сетевое напряжение 220В и повторно проверьте работоспособность модуля.